DOWNLOAD MULTILINGUAL USER MANUAL

code.ironbaltic.com/u/rmbwravq

ESIÕÕTSHOOVA KAITSMED (ALUMIINIUM)

YAMAHA

GRIZZLY 550 / 700

Kood 02.713VP

Versioon 22102023



Hoidke käesolev juhend alles edaspidiseks kasutamiseks!

Varuosade soovi korral esitage käesoleva lehe koopia või ülal märgitud andmed sõiduki margi, mudeli ja toote seerianumbrite kohta toote müüjale või tootjale aadressile sales@ironbaltic.com

SPETSIFIKATSIOON

Pos.	Nimetus	Kood	Kogus
1	Parempoolne esiõõtshoova kaitse	02.713	1
2	Vasakpoolne esiõõtshoova kaitse	02.714	1
3	Kronstein	02.4606	2
4	Koonusseib	14.502	4
5	Polt M6x25 DIN 7991	OT.02.04.040	4

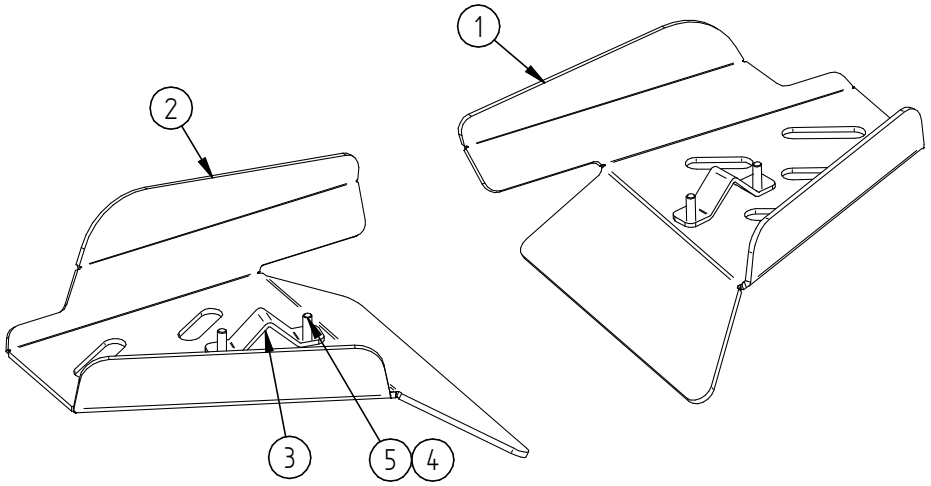

Numbrid joonisel vastavad Pos numbritele spetsifikatsiooni tabelis.

Thread size	Strength class		
	4.8	8.8 (default)	10.9
	Tightening torque (Nm)		
M6	5,5	10	15
M8	13	25	35
M10	25	50	75
M12	45	85	130
M16	115	215	315

PAIGALDAMISEKS VAJALIKUD TÖÖRIISTAD:

- Kuuskantvõti H4

NB!

Soovitame poltidel kasutada keermeliimi!
Poldid võivad ATV mootori vibratsioonist tingituna lahti tulla.

NB!

Kõik pildid antud paigaldusjuhendis on illustreerivad ja võivad erineda reaalsest tootest seoses toote parenduste käigus tehtud muudatustega!

PAIGALDUSJUHEND

Samm 1 Paigalda esiõõtshoova kaitsmed, kasuta kronsteine 02.4606 ja polte M6x25.

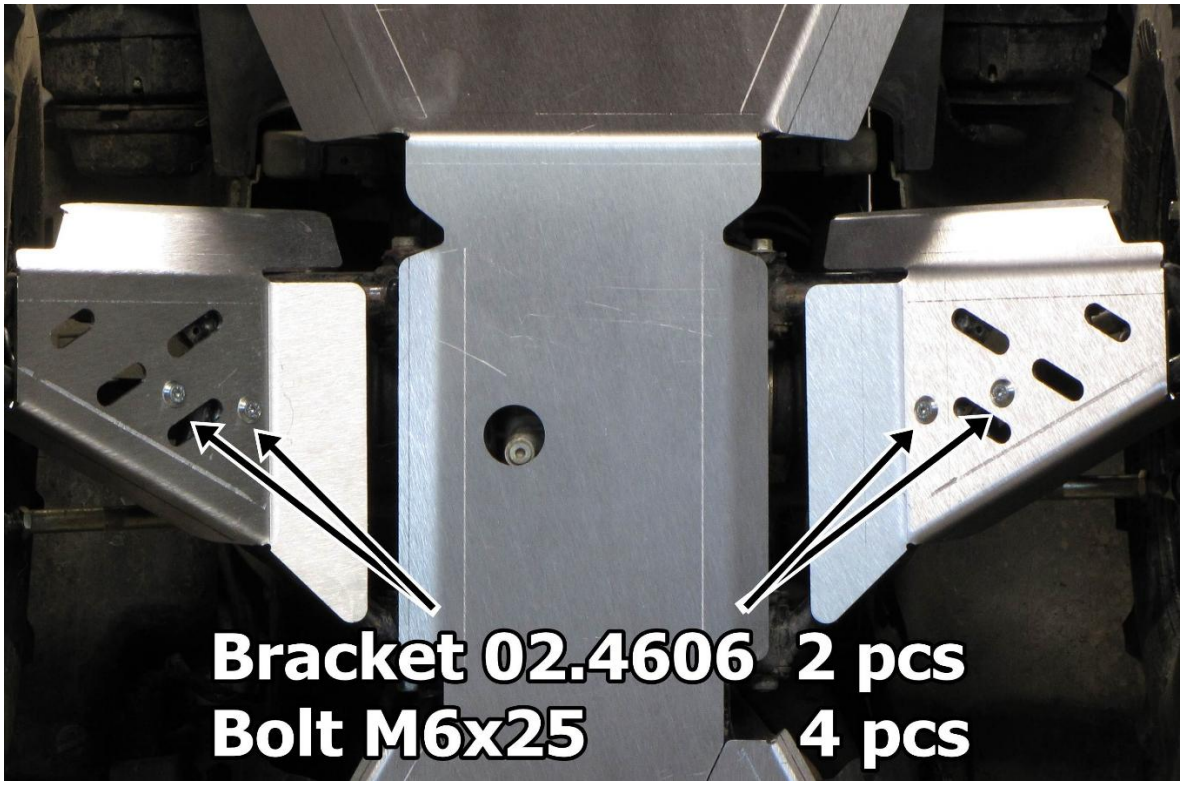



IRON BALTIC OÜ
Joa tee 17
Vääna 76903
Estonia / Europe

+372 6 533 711
sales@ironbaltic.com

www.ironbaltic.com
www.facebook.com/ironbaltic
www.youtube.com/user/ironbalticltd